K2 71B5-71B14

Variator size K2
Variatore tipo K2

Input/Entrata	71 B5	71 B14
Output/Uscita	71 B5	-

Oil q.ty/Q.tà olio: 0,5 lt. for B3 (other positions: 0,7 lt)

Weight/Peso	Kg	lbs
Without motor/Senza motore	9.4	20.7
With motor/Con motore 0.37 kW	15.6	34.4

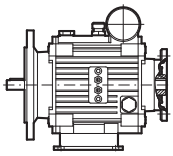

For dimensions, see pag.18/Per le dimensioni, vedi pag.18

Torque-speed diagram
Diagramma coppia-velocità

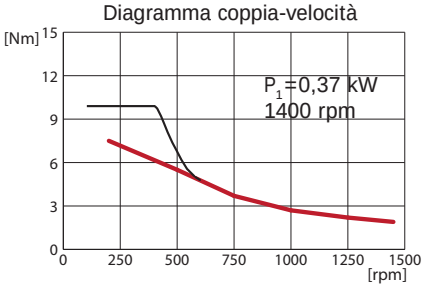

Torque available for continuous duty
Coppia nominale per funzionamento continuo

Starting torque for very intermittent use, as motor is loaded with 200% Ampere. Warning: not to burn the motor.
Coppia di spunto per uso intermittente, il motore assorbe il 200% degli Ampere. Attenzione a non bruciare il motore.

Moto-variator
Moto-variatore

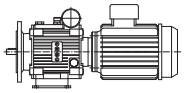

Speed range	P_1	n_1	M_2	M_{st}	n_{2min}	P_2	Atex Category	Input Flange Flangia ingr.		Output flange Flangia uscita			Weight/Peso	Dimens.
[rpm]	[kW]	[rpm]	[Nm]	[Nm]	[rpm]	[kW]		71 B5	71 B14	71 B5	80B5	80B14	kg/lbs	Pag.
0-1430	0.37	1400	1.9	10	60	0.27	2/3	√	√	√	√	√	15.6/34.4	18
0-1430	0.55	1400	2.8	10	60	0.40		√	√	√	√	√	16.7/36.8	
0-900	0.25	900	1.9	10	60	0.18		√	√	√	√	√	15.9/35.0	
0-900	0.37	900	2.9	10	60	0.27		√	√	√	√	√	16.6/36.6	

K2 80B5-80B14

Variator size K2
Variatore tipo K2

Input/Entrata	80 B5	80 B14
Output/Uscita	80 B5	80 B14

Oil q.ty/Q.tà olio: 0,5 lt. for B3 (other positions: 0,7 lt)

Weight/Peso	Kg	lbs
Without motor/Senza motore	10	22
With motor/Con motore 0.75 kW	21	46

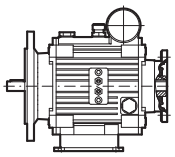

For dimensions, see pag.20/Per le dimensioni, vedi pag.20

Torque-speed diagram
Diagramma coppia-velocità

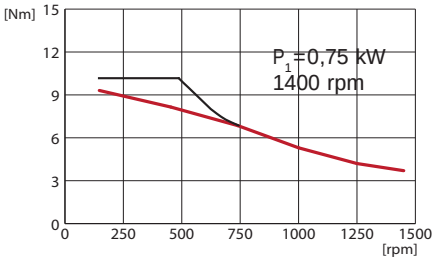

Torque available for continuous duty
Coppia nominale per funzionamento continuo

Starting torque for very intermittent use, as motor is loaded with 200% Ampere. Warning not to burn the motor.
Coppia di spunto per uso intermittente, il motore assorbe il 200% degli Ampere. Attenzione a non bruciare il motore.

Moto-variator
Moto-variatore

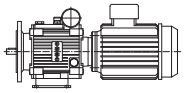

Speed range	P_1	n_1	M_2	M_{st}	n_{2min}	P_2	Atex Category	Input Flange Flangia ingr.		Output flange Flangia uscita			Weight/Peso	Dimens.
[rpm]	[kW]	[rpm]	[Nm]	[Nm]	[rpm]	[kW]		80B5	80B14	71B5	80 B5	80 B14	kg/lbs	Pag.
0-1430	0.55	1400	2.8	10	60	0.40	2/3	√	√	√	√	√	19.0/41.9	20
0-1430	0.75	1400	3.7	10	60	0.55		√	√	√	√	√	21.0/46.3	
0-900	0.37	900	2.9	10	60	0.27		√	√	√	√	√	17.2/37.9	
0-900	0.55	900	4.1	10	60	0.40		√	√	√	√	√	19.9/43.9	

P_1 =motor power/potenza motore; **n_1**=motor speed/velocità motore;
M_2=variator output torque at max speed/coppia uscita variatore alla max velocità
M_{st}=variator output starting torque/coppia spunto uscita variatore; **n_{2min}**= minimun speed with stable torque/velocità minima con coppia stabile;
P_2= variator output power/potenza uscita variatore.

K2 80B5-80B14 DIMENSIONI / DIMENSIONS 0.75 kW

Variator: **K2**
Input: **80 B5 or 80 B14**

Oil q.ty/Q.tà olio: 0,5 lt. for B3
(other positions: 0,7 lt)

Weight	10 kg
Peso	22 lbs

Input flange/flange entrata

Type	Kit code
80 B5	K2KITENT80B5
80 B14	K2KITENT80B14

With feet
Con piedi

Type **11**.K2/.../**A4**

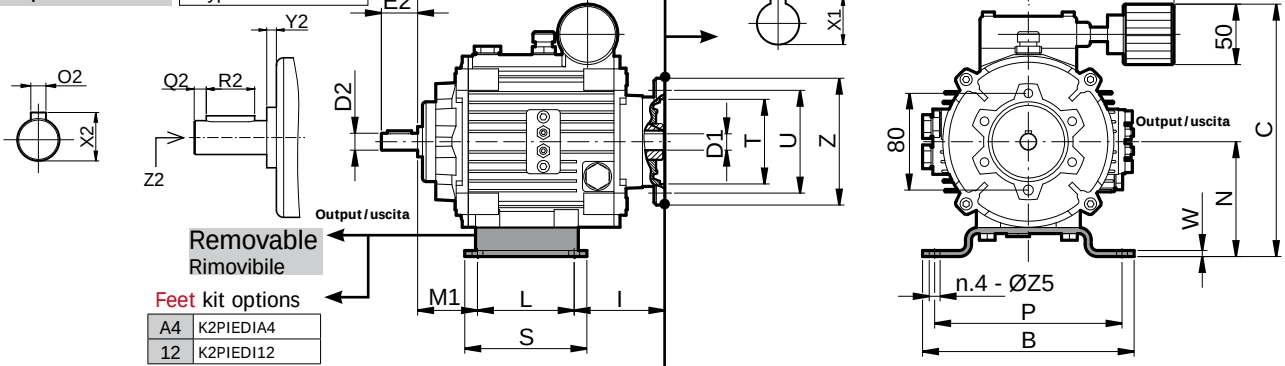

Removable
Rimovibile

Feet kit options

A4	K2PIEDIA4
12	K2PIEDI12

Motor flange / Flangia Motore

		80 B14					80 B5				
		A	I	T	U	Z	A	I	T	U	Z
Feet / Piedi	A4	246	76	80	100	120	247	77	130	165	200
	12	246	44	80	100	120	247	45	130	165	200

		B	C	L	M1	N	P	S	W	ØZ5
Feet / Piedi	A4	192	215.8	80	50	102	170	111	13	9
	12	187	223.8	100	62	110	165	132	13	9

Ø shaft: output solid, input hollow/Ø albero: uscita cilindrico, entrata cavo

Output/Uscita	D2	E2	O2	X2	Q2	R2	Y2	Z2
Standard	Ø19 j6	40	6	21.5	4	30	4	M6x16
On request	Ø14 j6	30	5	16	5	20	4	M5x10
On request	Ø22 j6	40	6	24.5	4	30	4	M6x16
Input/Entrata	**D1**	**-**	**O1**	**X1**	**-**	**-**	**-**	**-**
Standard	Ø19 F7	-	6	21.8	-	-	-	-
On request	Ø14 F7	-	5	16.3	-	-	-	-

With **output** flange and feet
Con flangia **uscita** e piedi

Output flanges/Flange uscita

Type	Kit code	F	G	H	S1	S2
71B5	K2KITFLU71B5	160	110	130	10	9
80B5	K2KITFLU80B5	200	130	165	10	11
80B14	K2KITFLU80B14	120	80	100	10	9

Type **11**.K2/.../**A4.1**

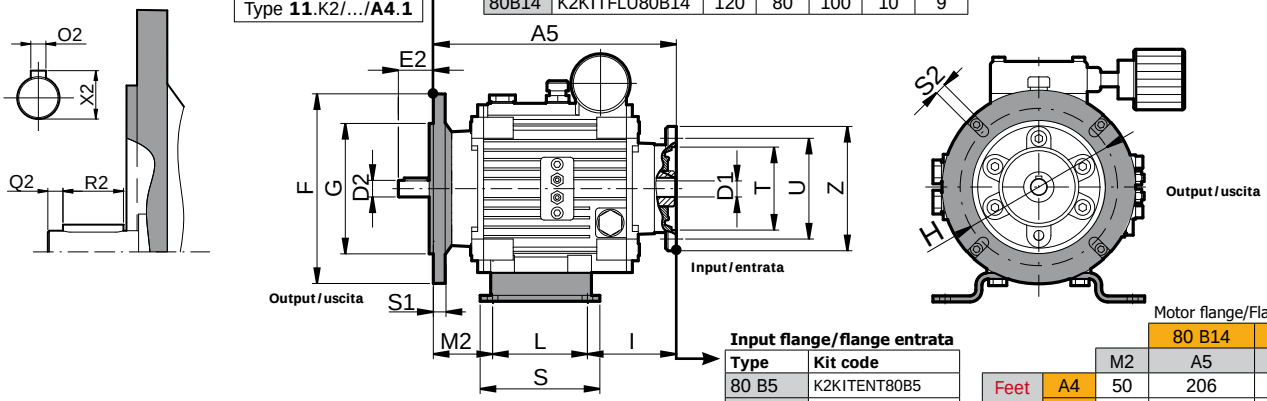

Input flange/flange entrata

Type	Kit code
80 B5	K2KITENT80B5
80 B14	K2KITENT80B14

Motor flange/Flangia motore

		M2	80 B14 A5	80 B5 A5
Feet / Piedi	A4	50	206	207
	12	62	206	207

Solid input shaft
Albero maschio ingresso

Type **10**.K2/.../**A4**

Type **10**.K2/.../**A4.1**

Output Flange
Flangia **Uscita**

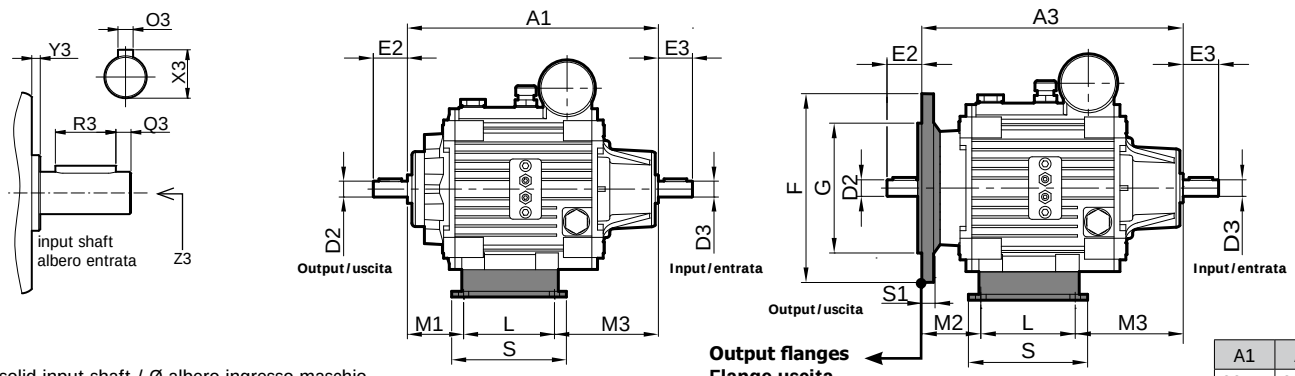

Ø solid input shaft / Ø albero ingresso maschio

Input/Entrata	D3	E3	O3	X3	Q3	R3	Y3	Z3
Standard	Ø19 j6	40	6	21.5	4	30	2.8	M6x16
On request	Ø14 j6	30	5	16	5	20	2.8	M5x10
On request	Ø22 j6	40	6	24.5	4	30	2.8	M6x16

Output flanges
Flange uscita

Type	Kit code
71B5	K2KITFLU71B5
80B5	K2KITFLU80B5
80B14	K2KITFLU80B14

A1	A3
221.5	221.5

		M1	M2	M3
Feet / Piedi	A4	50	50	91.5
	12	62	62	59.5

0.75 kW DIMENSIONI / DIMENSIONS K2 80B5-80B14

Without feet
Senza piedi

Type **51**.K2/.../..**1**

Weight	9.6 kg
Peso	21.1 lbs

With **Output** Flange
Con Flangia **Uscita**

Output flanges/Flange uscita

Type	Kit code
71B5	K2KITFLU71B5
80B5	K2KITFLU80B5
80B14	K2KITFLU80B14

For dimensions, see page 20
Per dimensioni, vedi pag.20

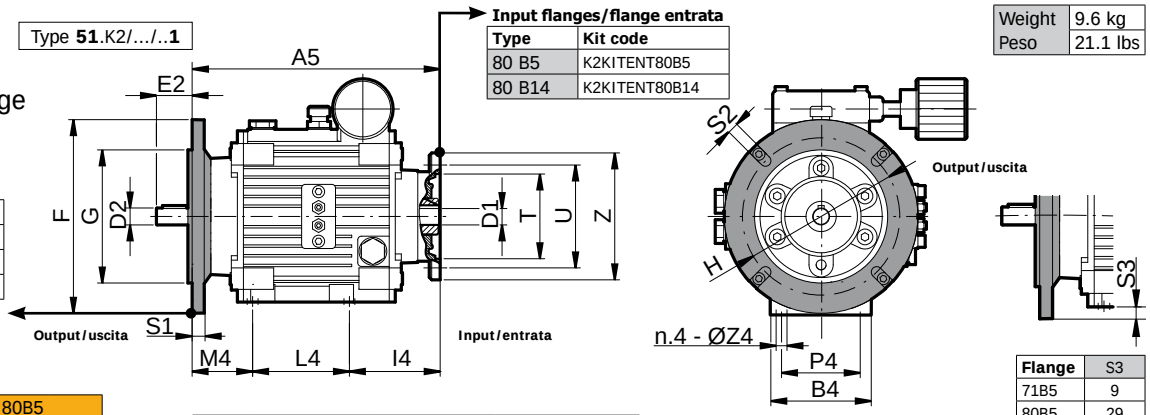

Input flanges/flange entrata

Type	Kit code
80 B5	K2KITENT80B5
80 B14	K2KITENT80B14

Input flange/Flangia entrata

80B14			80B5		
A	A5	I4	A	A5	I4
206	206	82.6	207	206	83.6

B4	C4	L4	M4	N4	P4	ØZ4
85.65	184.8	65	58.4	71	68	M8x15

Flange	S3
71B5	9
80B5	29
80B14	-

Without **Output** Flange, without feet
Senza Flangia **Uscita**, senza piedi

Type **51**.K2/...

For the not indicated dimensions, see the previous page
Per le quote non indicate, vedere la pagina precedente

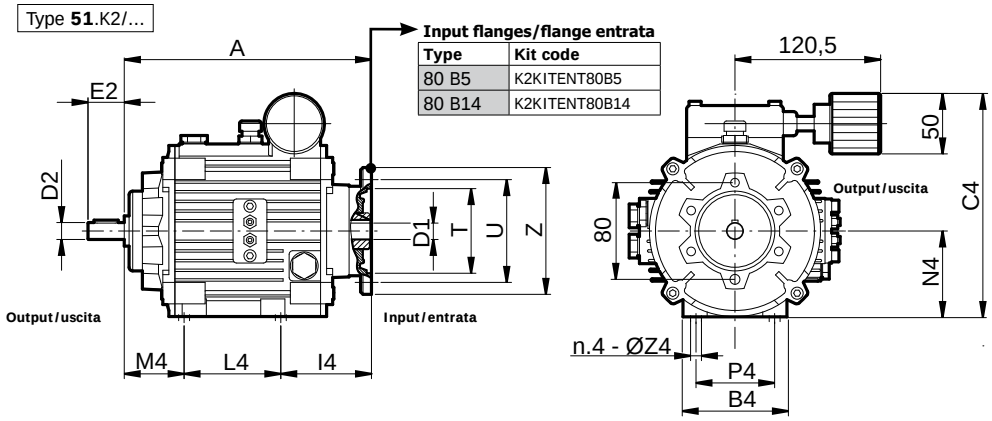

Input flanges/flange entrata

Type	Kit code
80 B5	K2KITENT80B5
80 B14	K2KITENT80B14

With **0.75 kW** motor 4p
Con motore **0.75 kW** 4p

Type **21**.K2/.../**A4**

Weight	20.0 kg
Peso	44.1 lbs

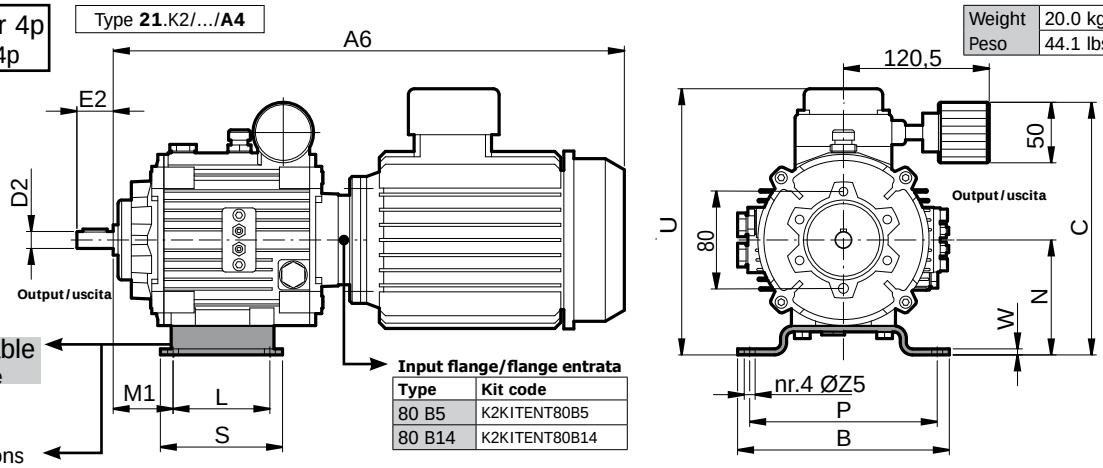

Removable
Rimovibile

Input flange/flange entrata

Type	Kit code
80 B5	K2KITENT80B5
80 B14	K2KITENT80B14

Feet kit options

A4	K2PIEDIA4
12	K2PIEDI12

With **Output** Flange
Con Flangia **Uscita**

Type **21**.K2/.../**A4.1**

A6	A7
444	444

		U
Feet / Piedi	A4	233
	12	241

Output flanges/Flange uscita

Type	Kit code
71B5	K2KITFLU71B5
80B5	K2KITFLU80B5
80B14	K2KITFLU80B14

For dimensions, see page 20
Per dimensioni, vedi pag.20

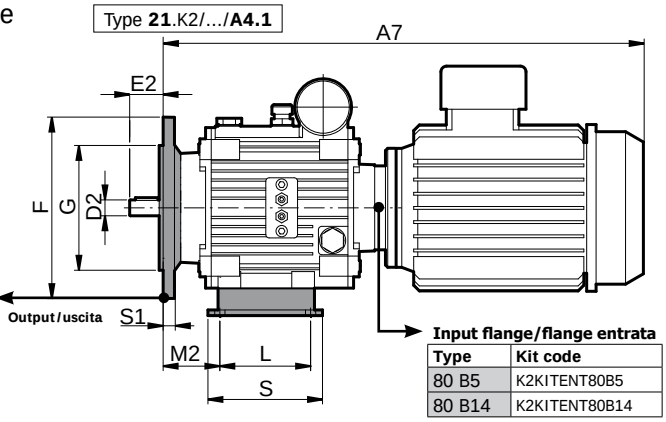

Input flange/flange entrata

Type	Kit code
80 B5	K2KITENT80B5
80 B14	K2KITENT80B14